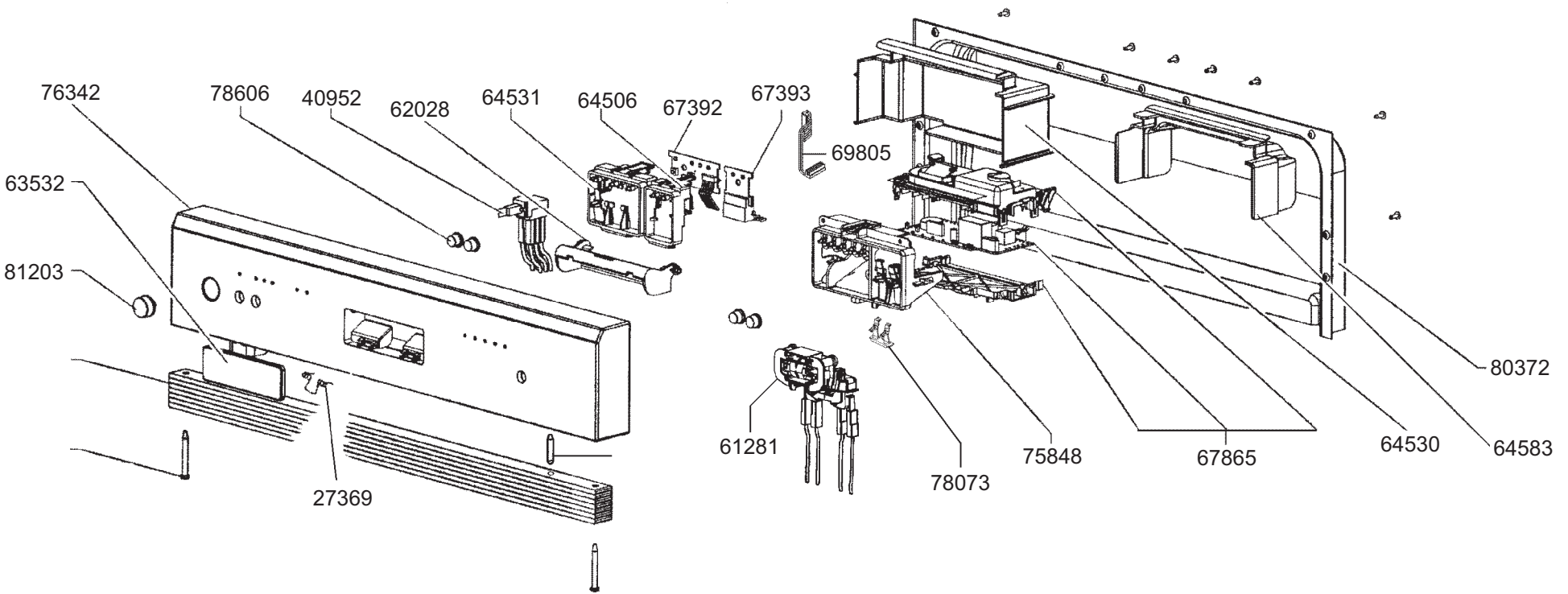
76342
78606
40952
62028
64531
64506
67392
67393
69805
63532
81203
80372
64583
64530
67865
75848
78073
61281
27369

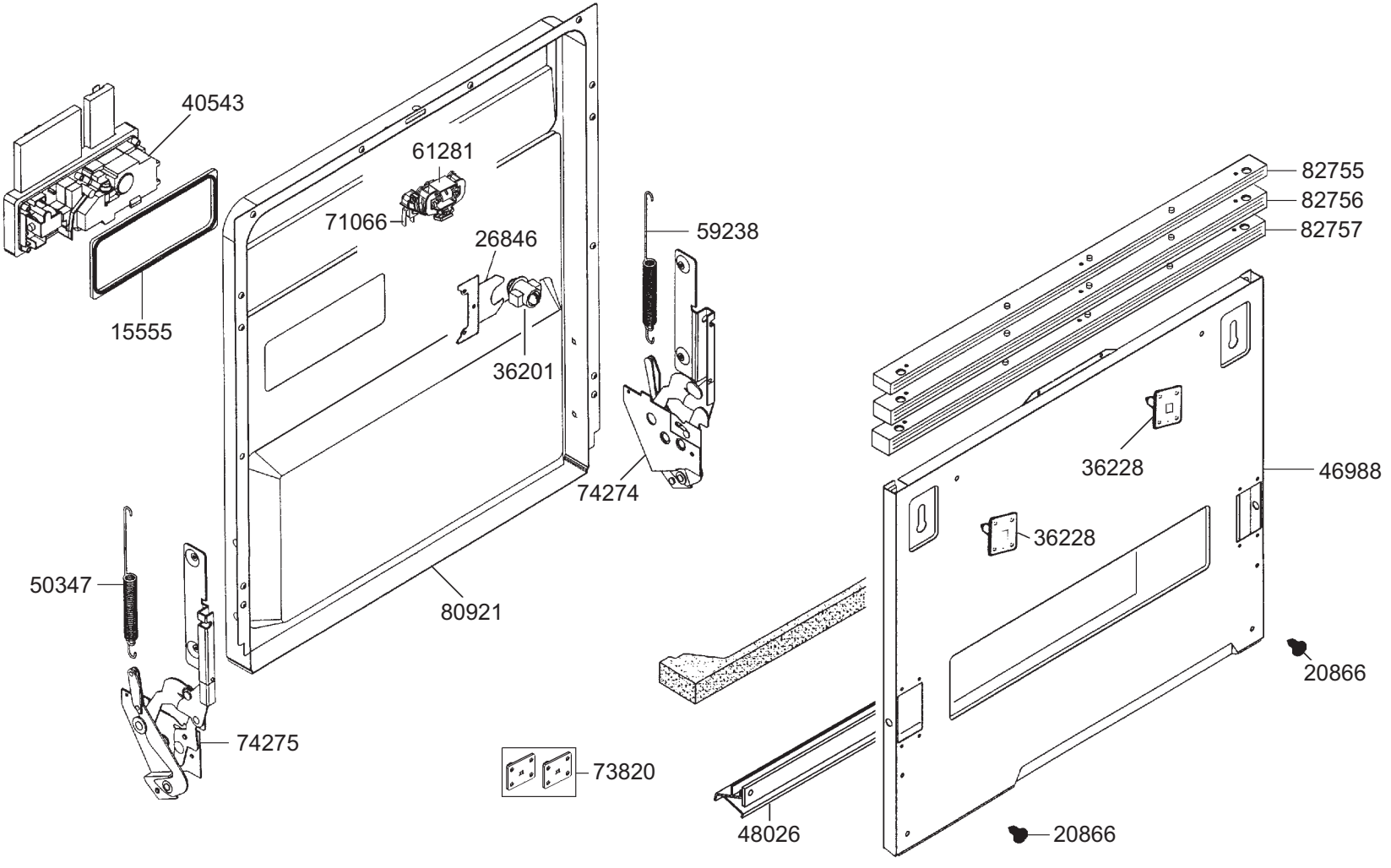
40543
61281
71066
26846
59238
15555
36201
74274
82755
82756
82757
36228
46988
36228
50347
80921
20866
74275
73820
48026
20866

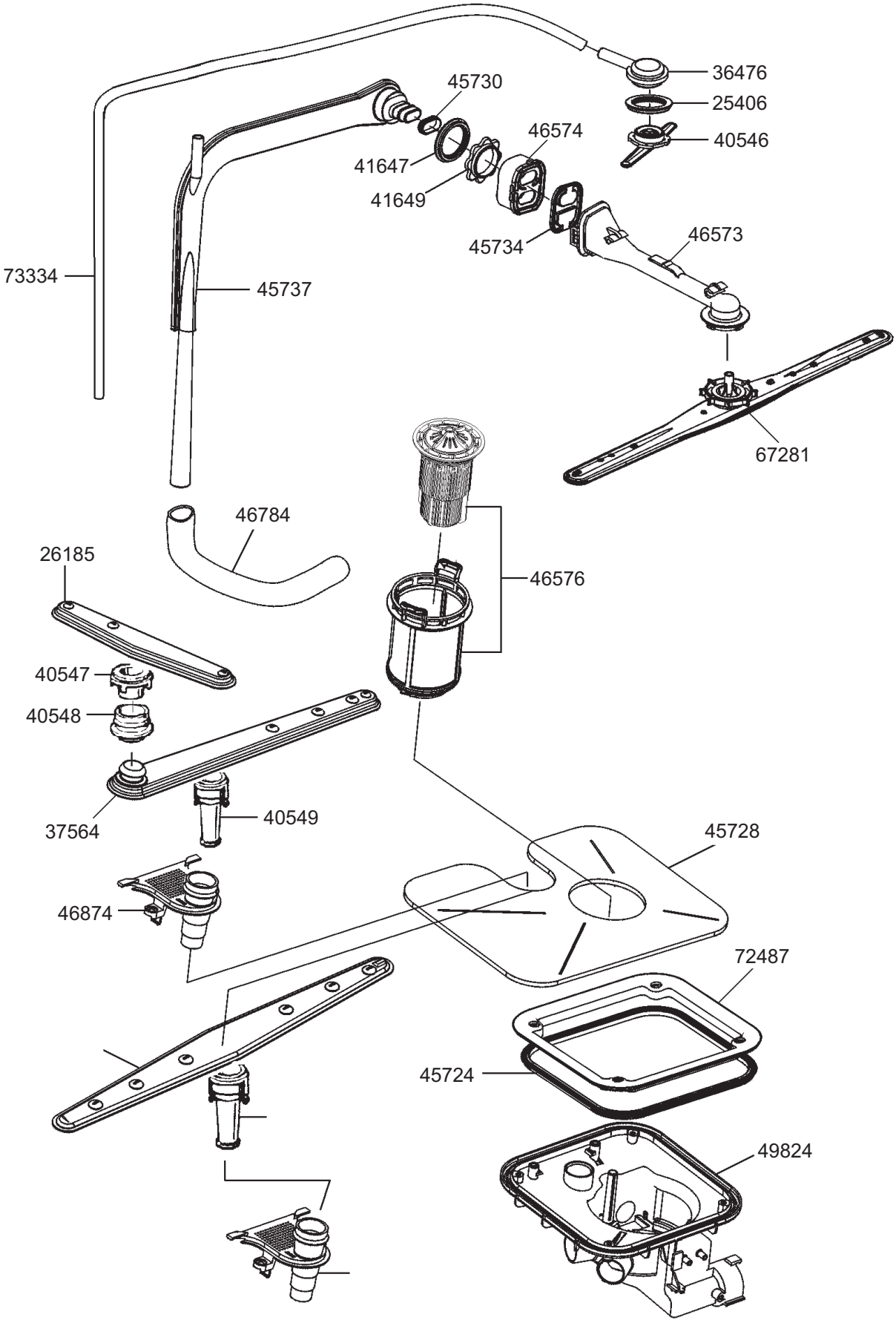
36476
25406
40546
45730
46574
41647
41649
45734
46573
73334
45737
67281
46784
26185
46576
40547
40548
37564
40549
45728
46874
72487
45724
49824

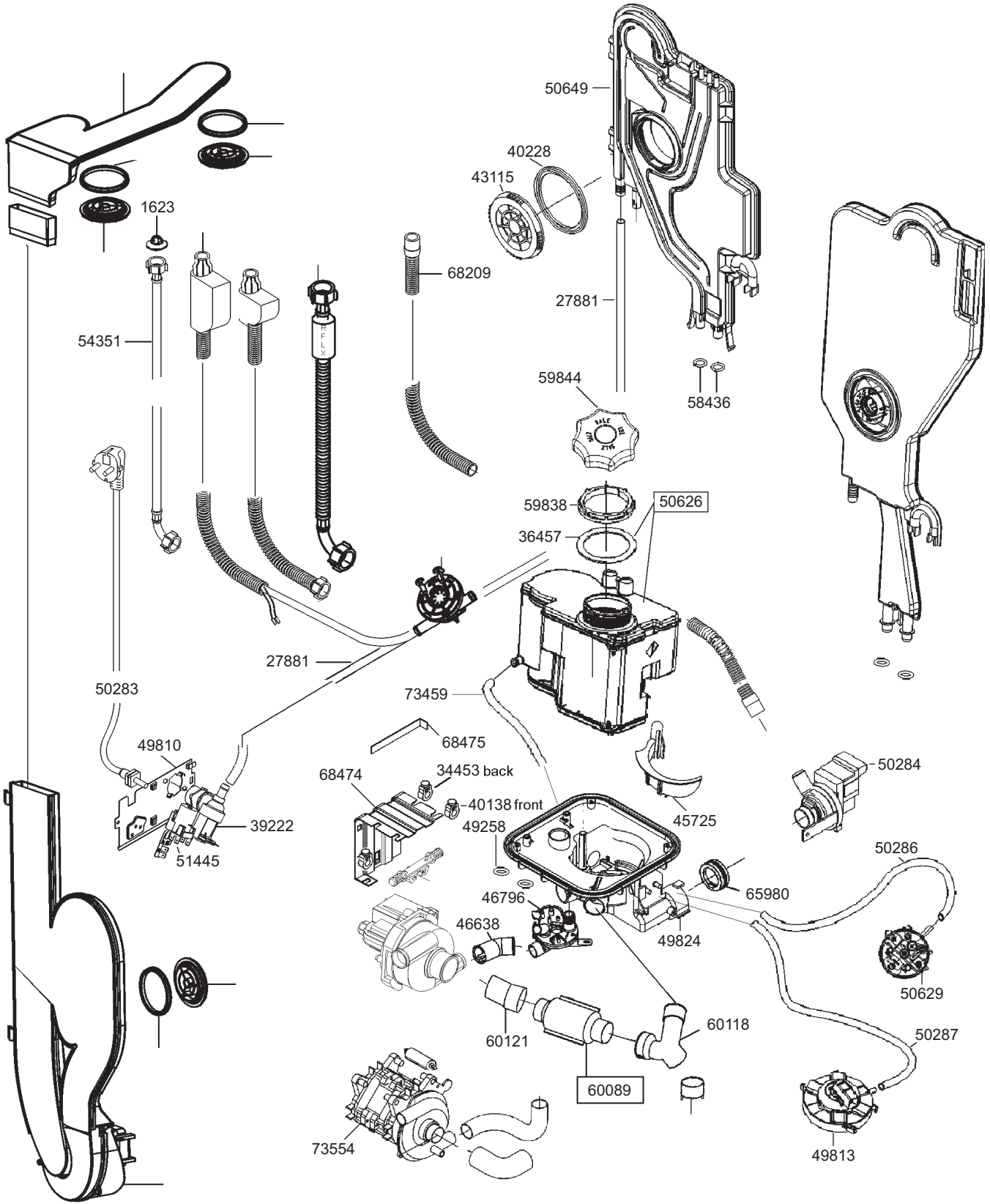
50649
40228
43115
1623
68209
27881
54351
59844
58436
59838
50626
36457
27881
50283
73459
49810
68475
68474
34453 back
40138 front
50284
45725
39222
49258
51445
50286
65980
46796
46638
49824
50629
60118
60121
50287
60089
73554
49813

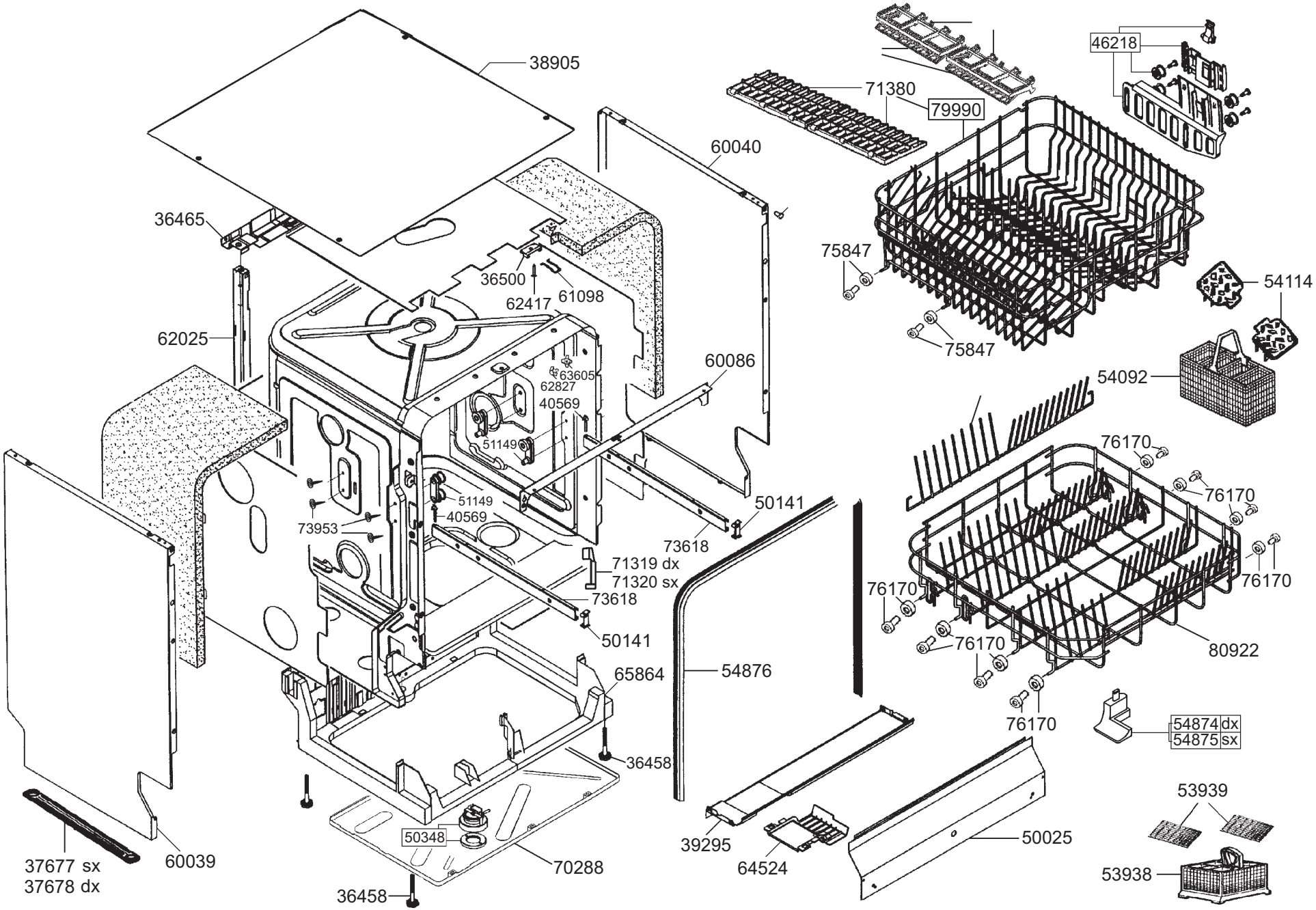
38905
60040
36465
36500
62417
61098
62025
63605
62827
40569
51149
60086
51149
40569
73953
50141
73618
71319 dx
71320 sx
73618
50141
65864
54876
36458
50348
70288
36458
37677 sx
37678 dx
60039
39295
64524
50025
53939
53938
71380
79990
46218
75847
75847
54114
54092
76170
76170
76170
76170
76170
76170
76170
80922
54874 dx
54875 sx